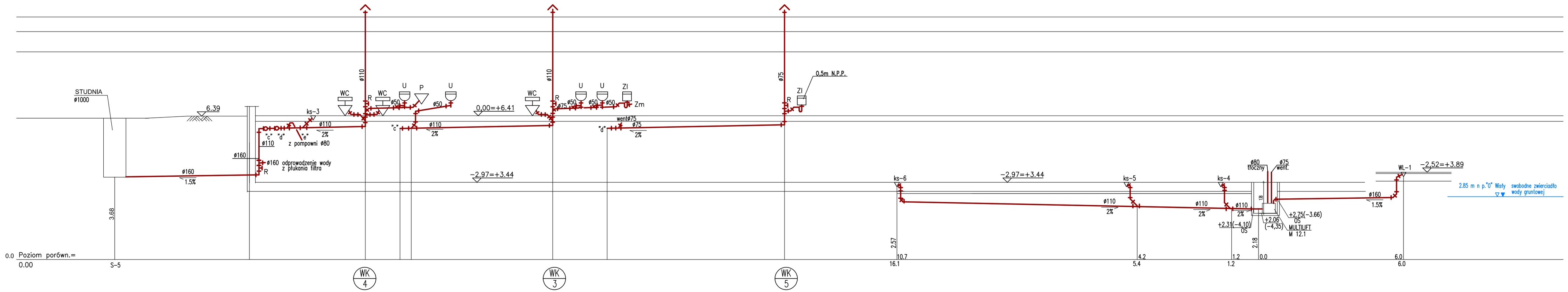

ROZWINIĘCIE KANALIZACJI W BUDYNKU "B"

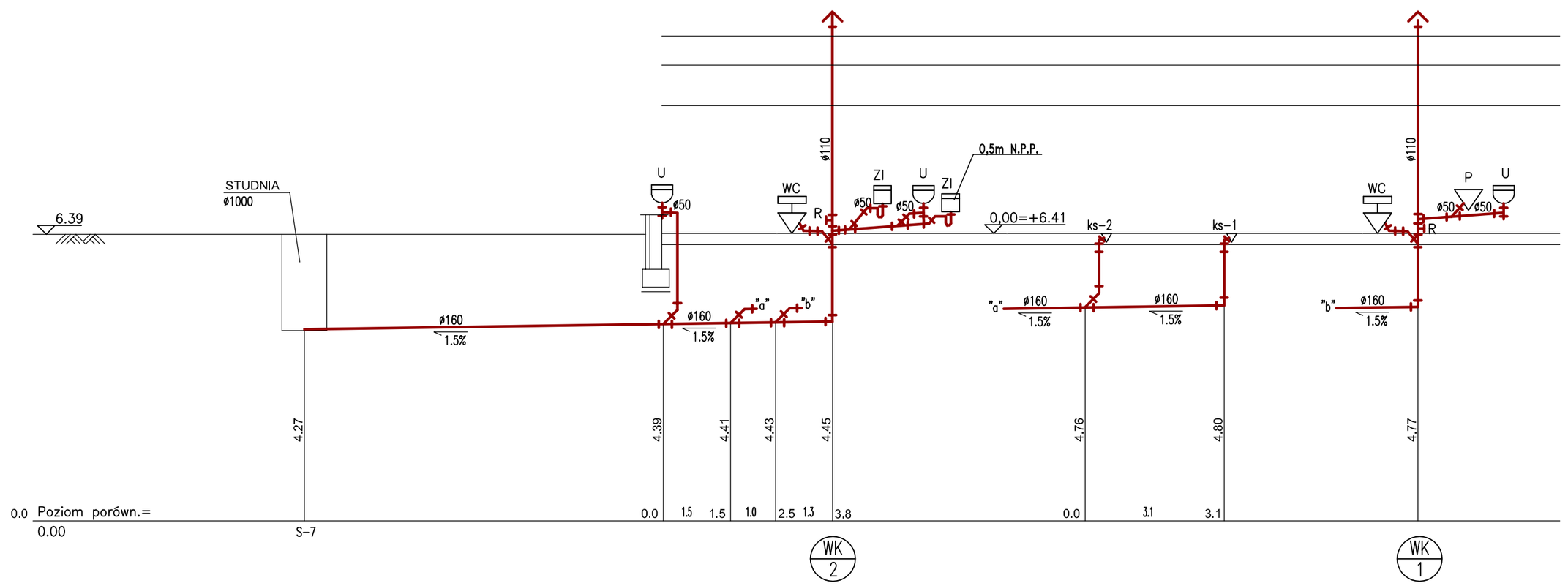

ROZWINIĘCIE KANALIZACJI W BUDYNKU "A"

Czuba Latoszek Sp. z o.o.
00-410 Warszawa, ul. Solec 18/20, tel/fax: 022 633 75 85
architekci@czubalatoszek.pl

PROJEKT DWÓCH PAWILONÓW O FUNKCJI USŁUGOWEJ I SPOŁECZNO-KULTURALNEJ

Dzielnica Praga Południe M. St. Warszawy, ul. Szaserów
Nr ew. działek:121/17, 121/18, 121/21, 121/24, 121/26, 121/27, 121/28 obręb 3-04-07

INWESTOR
M. St. Warszawa,
Urząd Dzielnicy Praga Południe
Warszawa ul. Grochowska 274

FAZA OPRACOWANIA
PROJEKT WYKONAWCZY

BRANŻA
INSTALACJE SANITARNE

PROJEKTANT	NR UPRAWNIEŃ	PODPIS
mgr inż. Jakub Mandes	nr upr. Wa-61/00	
SPRAWDZAJĄCY	**NR UPRAWNIEŃ**	**PODPIS**
mgr inż. Aleksandra Król	nr upr. Wa-56/00	

TYTUŁ RYSUNKU
INSTALACJE WOD.-KAN. I C.W.
- ROZWINIĘCIE KANALIZACJI

DATA RYSUNKU: **17 czerwiec 2014**
SKALA RYSUNKU: 1:100

NR RYSUNKU
14.01.PW.S.VIII.03

Prawa autorskie dotyczące tego rysunku są własnością Czuba Latoszek Sp. z o.o.
Rysunek nie może być udostępniany ani kopiowany, w całości lub w częściach, bez uzgodnienia z Czuba Latoszek Sp. z o.o.
(Dz. U. nr 24 poz. 83 z dn. 04.02.1994r.)